MODELO: POWERFULL JD 180 B

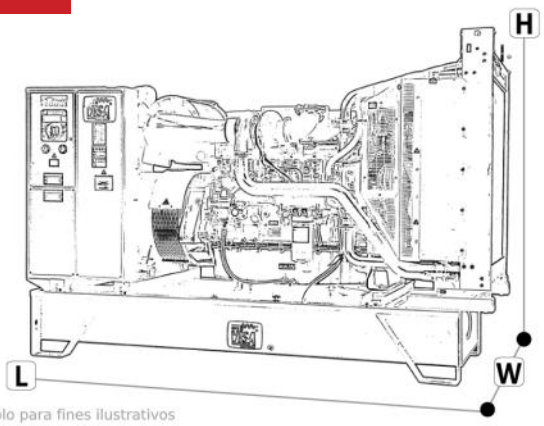

Imagen sólo para fines ilustrativos

Puntos fuertes

1- Motor diesel industrial con certificado de origen
2- Alternator industrial sin escobillas con AVR
3- Chasis-tanque en acero de grande capacidad con electronivel
4- Silenciador de escape industrial y flexible
5- Cuadro electrico instalado a lado maquina con dispositivo digital de mando integrado
6- Compacto, para garantizar transporte y utilización fácil
7- Certificación de prueba, manuales y dibujos electricos en dotación
8- Soporte y asistencia post venta en todo el mundo
Mayores detalles en la ficha producto relativa

Prestaciones

Potencia continua (PRP)	**200.0**	(kVA)
Potencia continua (PRP)	**160.0**	(kW)
Potencia emergencia (LTP)	**218.5**	(kVA)
Potencia emergencia (LTP)	**174.8**	(kW)
Factor de potencia cos φ	**0.8**	

Voltaje

Frecuencia (Hz)	60	Hz
Voltaje (V)	208	V

Dimensiones y nivel de ruido

Ancho	1116	mm
Longitud	2429	mm
Alto	1782	mm
Peso	1440	kg
Presión sonora a 7 m.	0.0	dBA

Datos de referencia

Las prestaciones se refieren a temperadura 25°C, altura 1-1000 m sobre el nivel del mar, humedad relativa 30%, presión atmosférica 100 kPa, cosφ 0,8 en atrazo, carga lineal; el consumo de combustible es nominal y se refiere al peso específico del gasoil 0,850kg/l. El valor de potencia sonora se refiere a medidas en campo abierto: el lugar de instalación puede afectar los resultados. Tamaño, peso y otras especificaciones indicadas en las fichas tecnicas y los archivos adjuntos son nominales, subjectas a tolerancias y se refieren al modelo estándar; equipamiento opcional y /o accesorios pueden modificar peso, tamaño, prestaciones.
P.R.P-Prime Power-Potencia continua a carga variable: De acuerdo con la ISO 8528-1, es la potencia máxima disponible durante una secuencia de carga variable, que se puede generar durante un numero ilimitado de horas al año, respectando los intervalos de mantenimiento indicados y en las condiciones de referencia determinadas. La salida de energía media admisible y eventual sobrecarga aplicable tienen que ser inferiores al porcentaje establecido desde el fabricante.
L.T.P.-Limited-time running power-Potencia limitada: De acuerdo con la ISO 8528-1, es la potencia máxima disponible durante una secuencia de carga variable, que se puede generar durante un numero limitado de horas al año, respectando los intervalos de mantenimiento indicados y en las condiciones de referencia determinadas. El número de horas por año es establecido por el fabricante del motor. Opción sobrecarga no disponible.

Motor

Marca motor	JOHN DEERE	
Modelo motor	6068HF258	
N° cilindros	6	nr.
Velocidad	1800	r.p.m.
Cilindrada	6.80	l
Aspiración	Turbocargado	
Voltaje estándar	12	Vdc
Voltaje opcional	24	Vdc
Sae	3-11½	
BMEP	1876	kPa
Refrigeración	Agua	

Potencia motor

Potencia P.R.P. al volante	189.4	kW
Potencia L.T.P. al volante	210.4	kW

Consumo de combustible

Consumo de comb. 100% (L.T.P.)	51.9	l/h
Consumo de comb. 100% (P.R.P.)	47.2	l/h
Consumo de comb. 75% (P.R.P.)	36.1	l/h
Consumo de comb. 50% (P.R.P.)	23.5	l/h
Consumo de comb. 25% (P.R.P.)	12.6	l/h

Regulación velocidad

Reg. electrónico	On request	
Clase de precisión	A	

Dimensiones y líquidos del motor

Capacidad aceite	32.0	l
Capacidad anticongelante	27.0	l
Radiador estándar	IM50	

Estos datos son meramente orientativos, y pueden ser cambiados por el fabricante sin previo aviso.
Visa S.p.a. se reserva el derecho a efectuar cambios en las especificaciones de dicho material sin previo aviso.

Guayaquil: Km. 22 vía Perimetral (junto a Supan) • Telf.:(04) 600 6756 • 57 • 58
Machala: Ave. 25 De Junio 5 (km 1 ½ vía Pasaje) • Telf.:(07) 2985580 / www.dinatek.ec • info@dinatek.ec

Emisión de calor del motor

Emisión de calor del radiador	0.0	kW
Emisión de calor de los gases de escape	0.0	kW
Emisión de calor de la radiación	0.0	kW

Gases de escape

Temperadura escape	551	°C
Caudal de refrigeración de aire	186.00	m³/min
Caudal aire en combustión	13.90	m³/min
Caudal gases de escape	30.30	m³/min

Emisiones

TA Luft	Estándar	
TA Luft/2	No disponible	
EPA	No disponible	
Stage	No disponible	

Alternador

Marca alternador	STAMFORD	
Modelo alternador	UCI274G	
P.R.P. Power	205.0	kVA
L.T.P. Power	218.5	kVA

Conexiones alternador

Conexión	Parallel star	
Fases	Trifase + Neutro	
Bobinado	12 terminals Winding 311	
Numero de terminales	12	nr.

Protección alternador

Protección IP	23	

Regulador de voltaje

Reg. electrónico	SX460	
Precisión	1.5	± %

Chasis

Modelo	T2	
Tanque con capacidad basica	520	l
Tanque con capacidad opcional	0	l
Tanque de dimensiones mayores al estándar*		l

Cabina & Silenciador

Modelo de cabina	sin cabina	
Modelo de silenciador	MS 20	
Diámetro de salida del silenciador	89.0	mm

Panel de Control:
DeepSea PLC - DSE6020

BENEFICIOS CLAVES

- Transfiere automáticamente entre Red principal y el generador. Controlador para TTA. (Sólo DSE6020 MKII).
- Contador de horas proporciona información precisa e información para seguimiento y períodos de mantenimiento.
- Configuración y navegación de facil uso.
- Los mútliples parámetros son controlados de forma simultánea los cuales se muestran claramente en la más grande pantalla Back-Lit en su clase.
- El módulo se puede configurar para adaptarse a una amplia gama de aplicaciones.
- Facil dec onfigurar a través de DSE Configuration Suite Software de PC.
- Compatible con una amplia gama de motores CAN incluido TIER4.
- Software de PC sin costo.
- Grado de protección IP65 (con la opción de empaque) ofrece una mayor resistencia a la penetración de agua.

PRINCIPALES CARACTERÍSTICAS

- Pantalla de visualización de iconos con iluminación de fondo más grande de su clase.
- Configurable para sensores de presión aceite 0-10V & 4-20mA.
- Opción de display climatizado.
- Control del Breaker desde panel de control.
- Totalmente configurable a través de la interface manual o PC a través de USB.
- Extremadamente eficiente en modo de ahorro de energía.
- Detección de generador de 3 fases.
- Detección de red trifásica (Sólo DSE6520).
- Compatible con 600 V de pH a pH sistemas nominales.
- Monitoreo de Potencia y Carga (kW, kVA, kVAr, pf).
- Monitoreo de la energía acumulada (KWh, kVAh, kVArh).
- Protección de sobrecarga del generador (KW).
- Monitoreo y protección de corriente de RED y Generador.
- Monitoreo de Nivel de combustible y arranques (Configurable utilizando CAN).
- 4 puertos de salida configurables DC.
- 4 entradas analógica / digitales configurables.
- 6 entradas digitales configurables.
- Configurable por etapas de carga.
- 3 Alarmas de mantenimiento.
- Protección de sobrerevoluciones y contador de horas del motor.
- Control de bomba de inyección.
- Modo de precalentamiento de motor.
- Planificador de arranques y tiempo de operación.
- Control de ralentí del motor de arranque y parada.
- Monitoreo de carga de la batería.
- Arranque con carga baja de batería.
- Arranque remoto configurable.
- 1 configuración alternativa.
- Detección y parada contra fallo eléctrico.
- Alarma LCD & LED.
- Registro de eventos (50)

Por cada modelo de Grupo Electrogeno ofrecemos una amplia gama de accesorios y opcionales: en el documento FICHA PRODUCTO se describen características estándar y accesorios opcionales. Nuestra oficina comercial queda a completa disposición para informaciones y detalles.

Guayaquil: Km. 22 vía Perimetral (junto a Supan) • Telf.:(04) 600 6756 • 57 • 58
Machala: Ave. 25 De Junio 5 (km 1 ½ vía Pasaje) • Telf.:(07) 2985580 / www.dinatek.ec • info@dinatek.ec