CLINTON®
ELECTRIC

IMPERMEABILIDAD PERFECTA

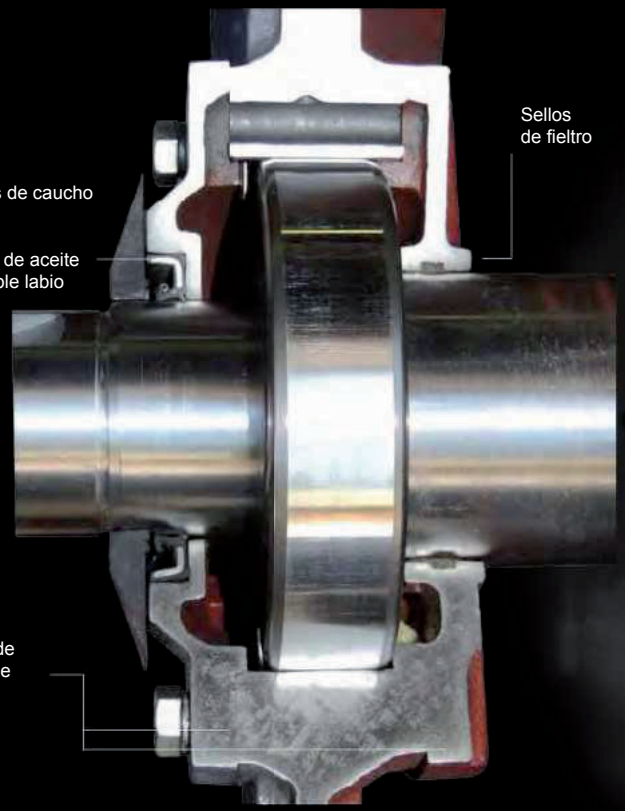

Protección Garantizada Contaminantes y humedad pueden llevar a un colapso prematuro del motor. Siempre a la vanguardia, Clinton Electric, ha dado un paso más a allá, en tecnología de impermiabiliazación de motores eléctricos, con un sistema de varios sellos, empaques y drenajes que protejen los rodamientos y componentes internos del motor, evitanto así daños por agentes externos. Donde sea que se encuentre su motor siempre estará bien protegido del ambiente

PROTECCIÓN INVERTER

Prevención de fallas

Corte superior del bobinado

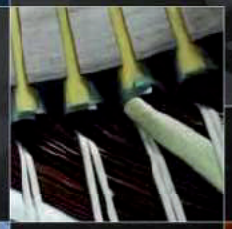

Aislamiento cruzado (Crossover tubbing)

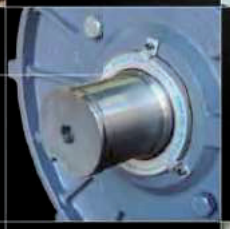

AEGIS SGR

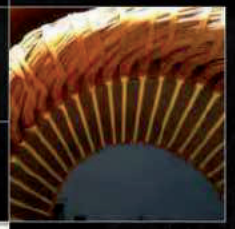

Intersección del traslape del bobinado

Tanque VPI Impregnación al vacio

Proteccion Inverter - Las aplicaciones de velocidad variable son cada vez más comunes en especial en aplicaciones modernas con PWM (Pulse width modulated). Hoy en día, los motores eléctricos modernos deben poder soportar picos fuertes de voltajes, calentaminento por bajas velocidades, voltajes de eje, y una lenta degradación del aislamiento debido a la corrosiva acción del Ozono producido por el efecto corona. La tecnología Inverter de Clinton con ailamiento de fases y devanado imbricado, aisla la bobina y reduce el riesgo de cortos. El proceso al vacio de impregnación, elimina cualquier burbuja de aire, reduciendo así el deterioro por efecto corona. Nuestro diseño eficiente, reduce las temperaturas de trabajo, en bajas velicidades, permitiendo asi cambios de torque sin problemas.

CONSTRUCCIÓN ROBUSTA

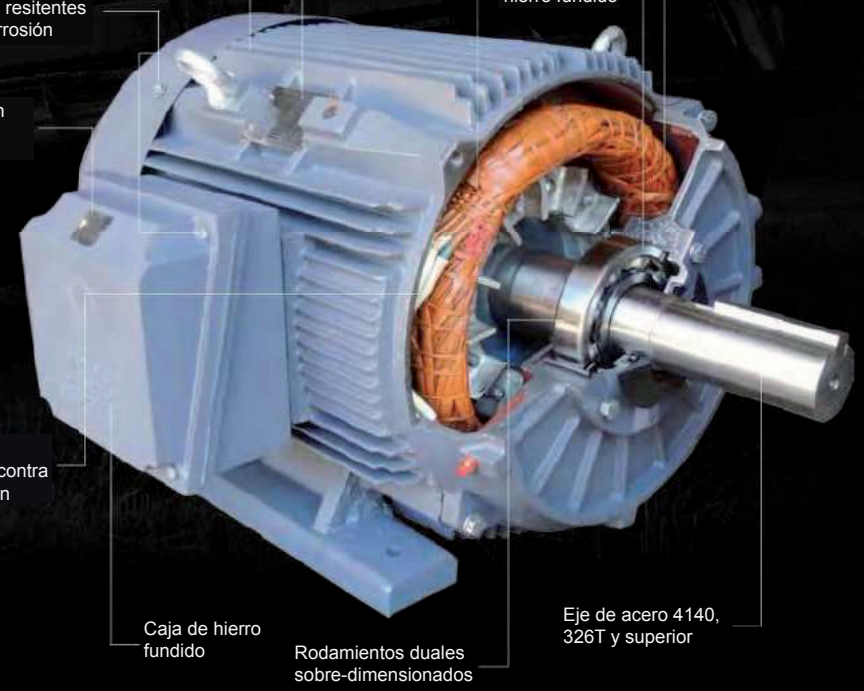

Construcción Robusta - A menudo cuando un motor Clinton es despachado no se sabe que tarea realizará. Esto significa para nosotros que todos los motores deben estra listos para una amplia gama de tareas, por ende los preparamos para estar listos para todo tipo de aplicaciones. Desde la coraza de hierro fundido, el sobre-dimensionamiento de los rulimanes duales y el sistema de lubricación, los motores estarán siempre listos para para la mas ardua tarea. Nuestro sistema de sellos, empaques y sellantes de silicon, junto con nuestro sistema de drenaje de bronce, logran una impermeabilidad de IP55, manteniendo así los motores liempios y secos.

DETALLES QUE MARCAN LA DIFERENCIA

Placa de diagrama de acero inoxidable

Rastreo por codigo de serie

Tuercas y pernos resistentes a la corrosión

Codificación con color y digitos

Cajón para facil transporte

Doble toma de tierra

Diseño robusto

Revestimiento antibacterial

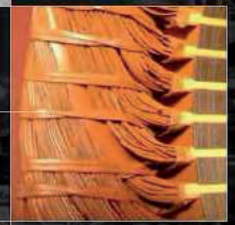

Tuerca de sobrepresión

Seguro de eje, asegura el motor durante el traslado

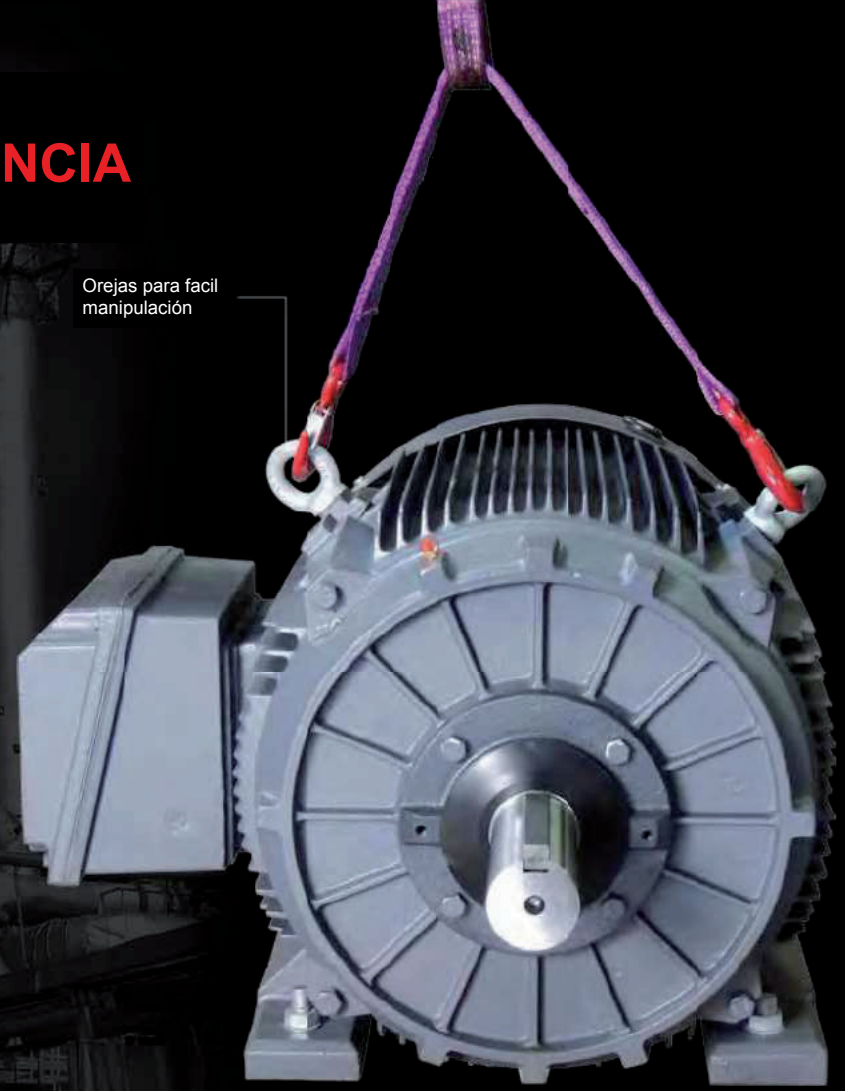

Orejas para facil manipulación

Los Pequeños Detalles - Aparte de la robusta construcción del motor, la versatilidad y la eficiencia, en Clinton Electric siempre ponemos atención a los pequeños detalles que mejoran la experiencia global del usuario con nuestros motores. Nuestros cables codificados por colores, diagrama de conexión en placa de acero inoxidable, bobinado tropicalizado, protección IP55 y características que le dan versatildad como pies de apoyo removibles, retenedores de rodamientos intercambiables entre otros, hacen que nuestros motores esten listos para cualquier prueba. Incluso nuestor empaque está diseñado pata facil transporte. Su tiempo y esfuerzo nos son importantes, por eso hacemos lo posible para que su experiencia con nuestros motores sea excelente.

VERSATIL

Soporte removible

Cuerpo redondo

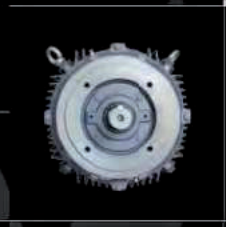

F3

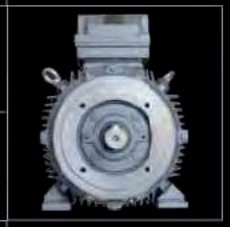

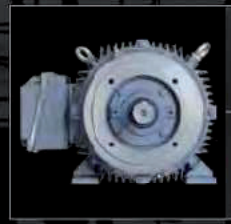

F1

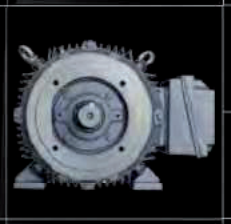

F2

Cara C

Brida tipo D

Caja ajustable 90 grados

Vista lateral

Seguro para rodamientos

Drenaje

Bodega Clinton Electric

Bodega Clinton Electric

Envíos en contenedores

Versatil- Como el camaleón de la industria de los motores, los motores Clintón estan diseñados pata ser versatiles y configurables, permitiendo su adaptabilidad, a las configuraciones F1, F2 , F3 y redonda, cambiando la posición de los soportes. Los seguros de hierro fundido de los rodamientos diales, los retenedores internos y externos de hierro fundido, el drenaje de las caras y los seguros de los rodamientos permiten la operación en cualquier posición, vertical u horizontal. La tropicalización estandarizada de la bobina, el aislamiento inverter y la impermeabilidad IP55, permiten la operación del motor sin problemas por muchos años.

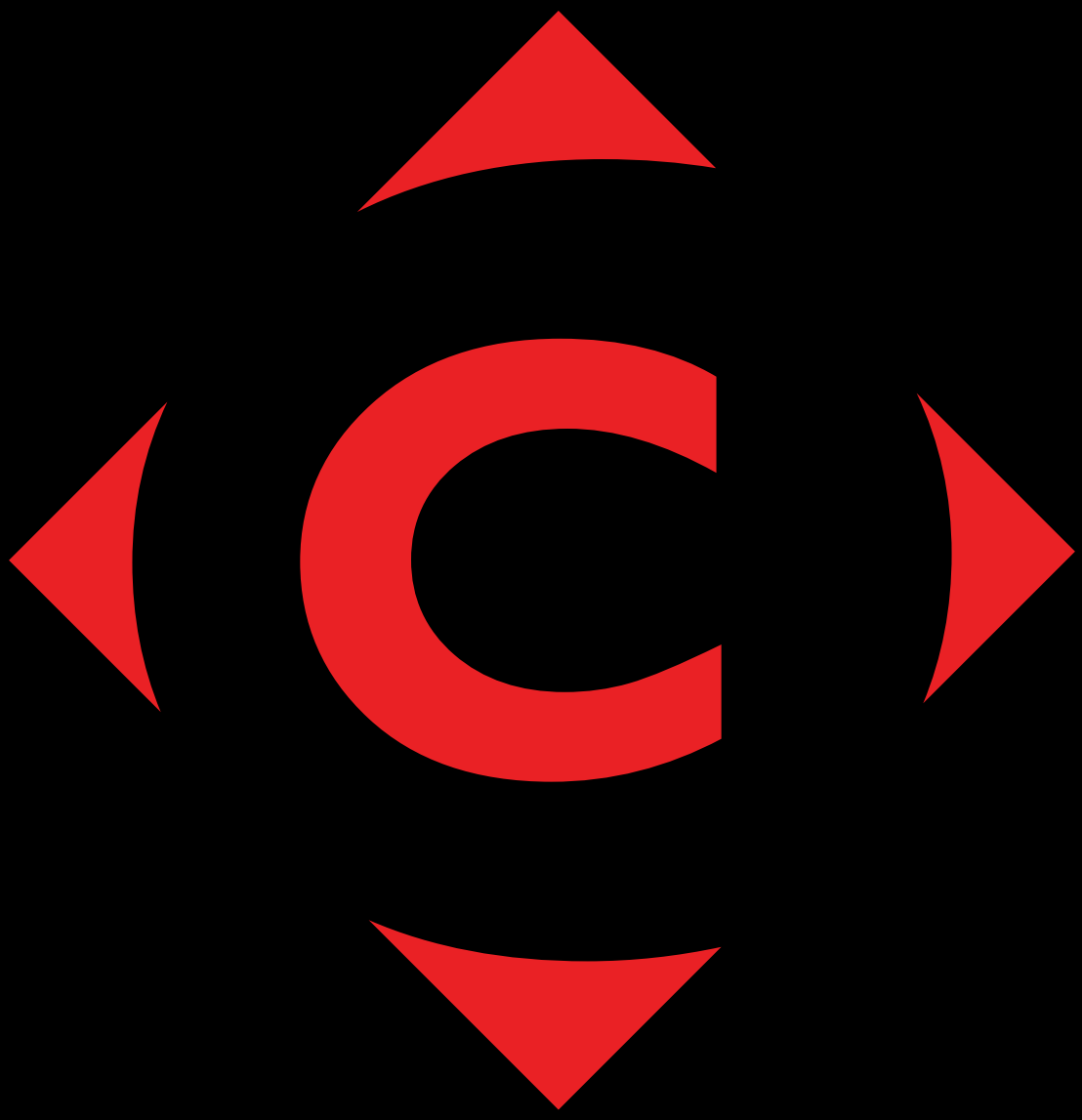

Clinton Electric Co.Ltd. | 1268 Old Alpharetta Road | Alpharetta, GA 30005