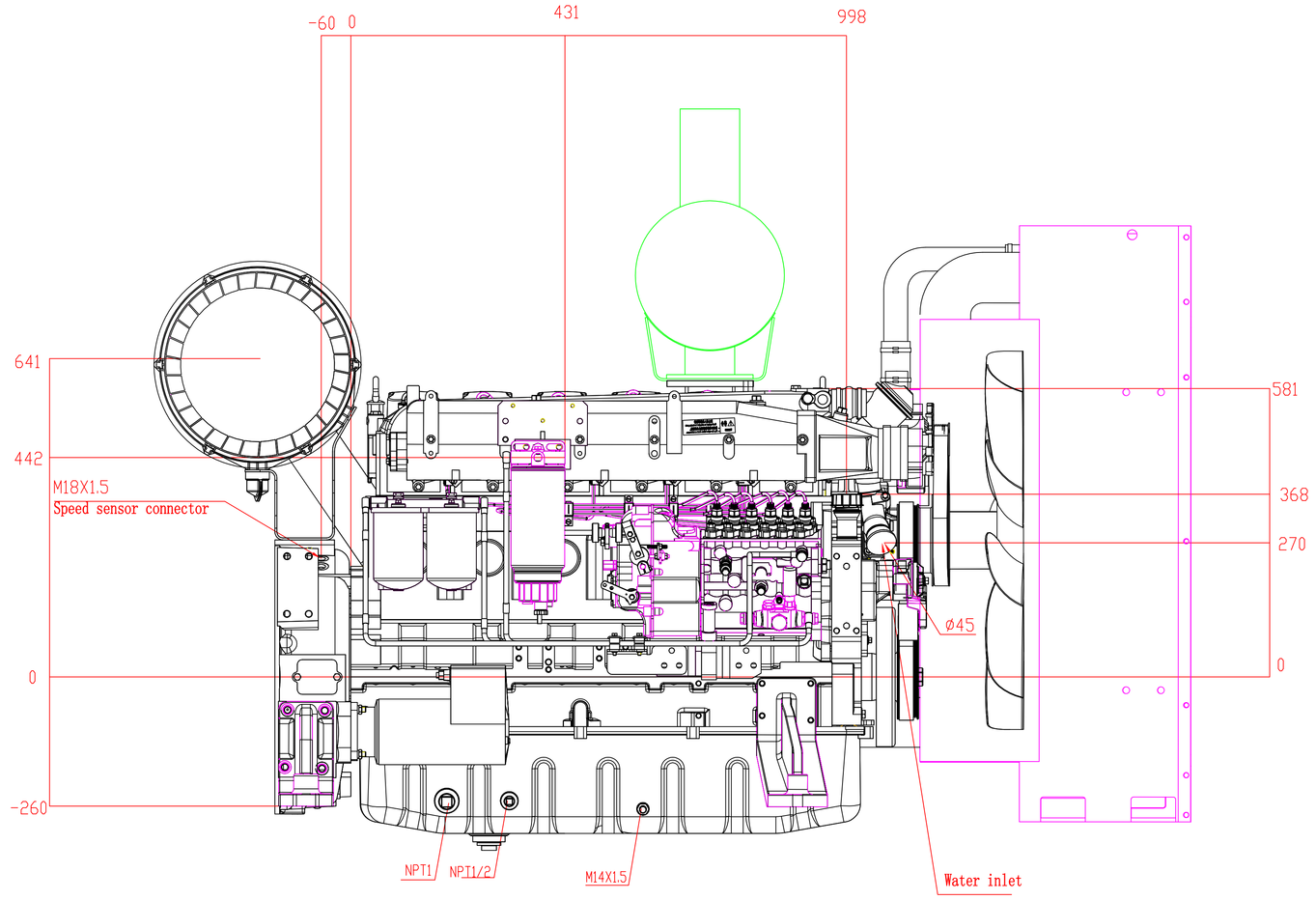

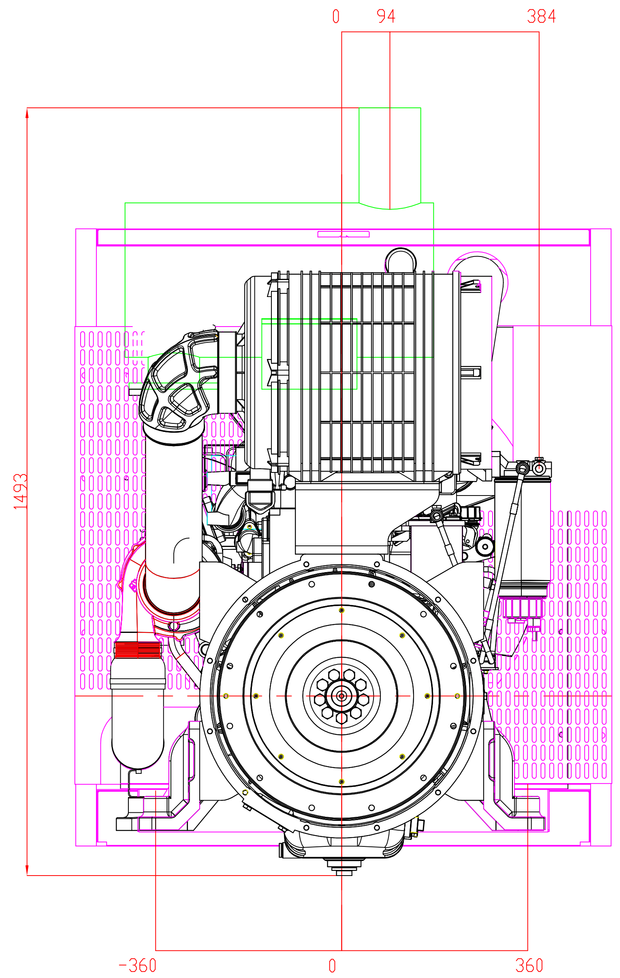

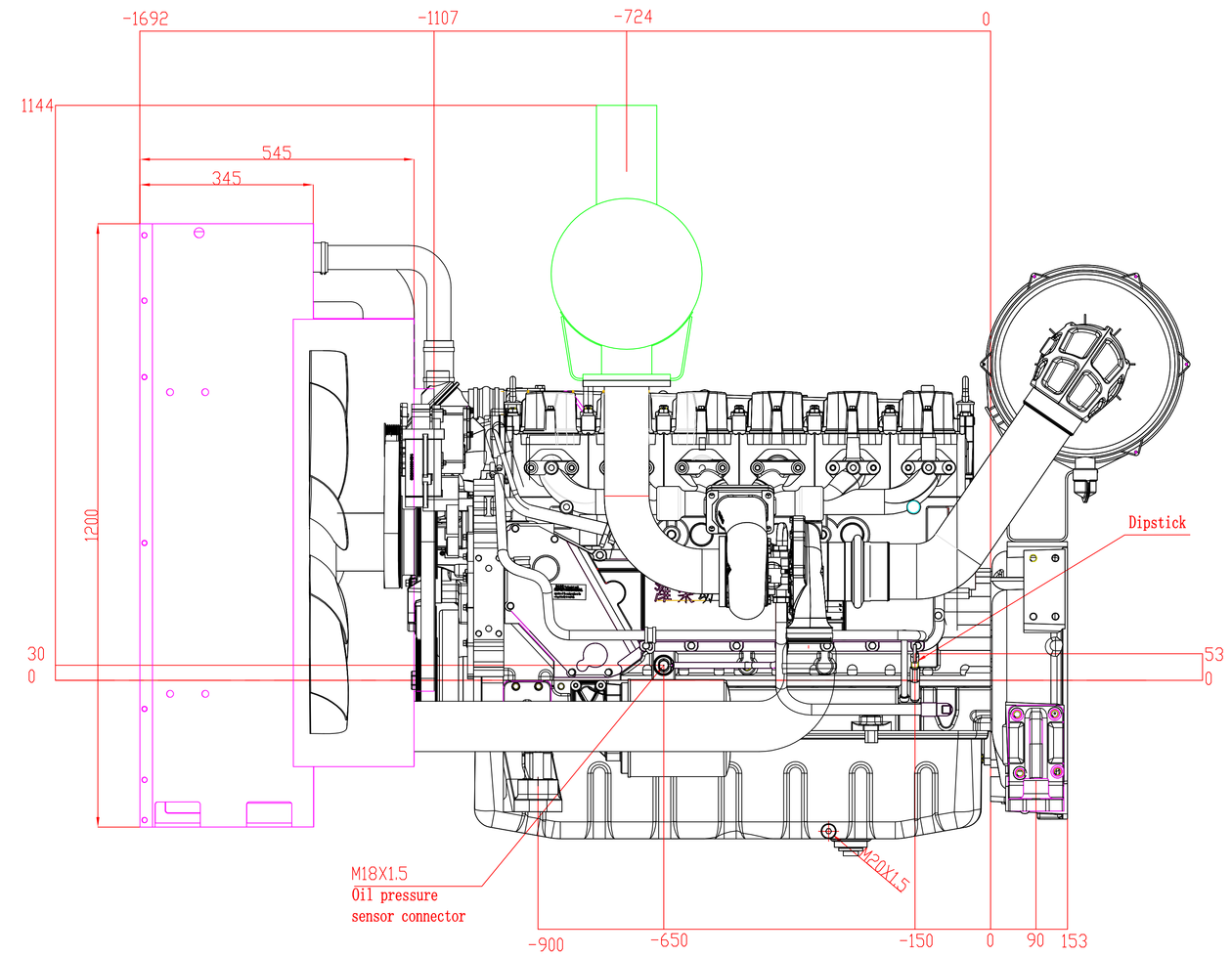

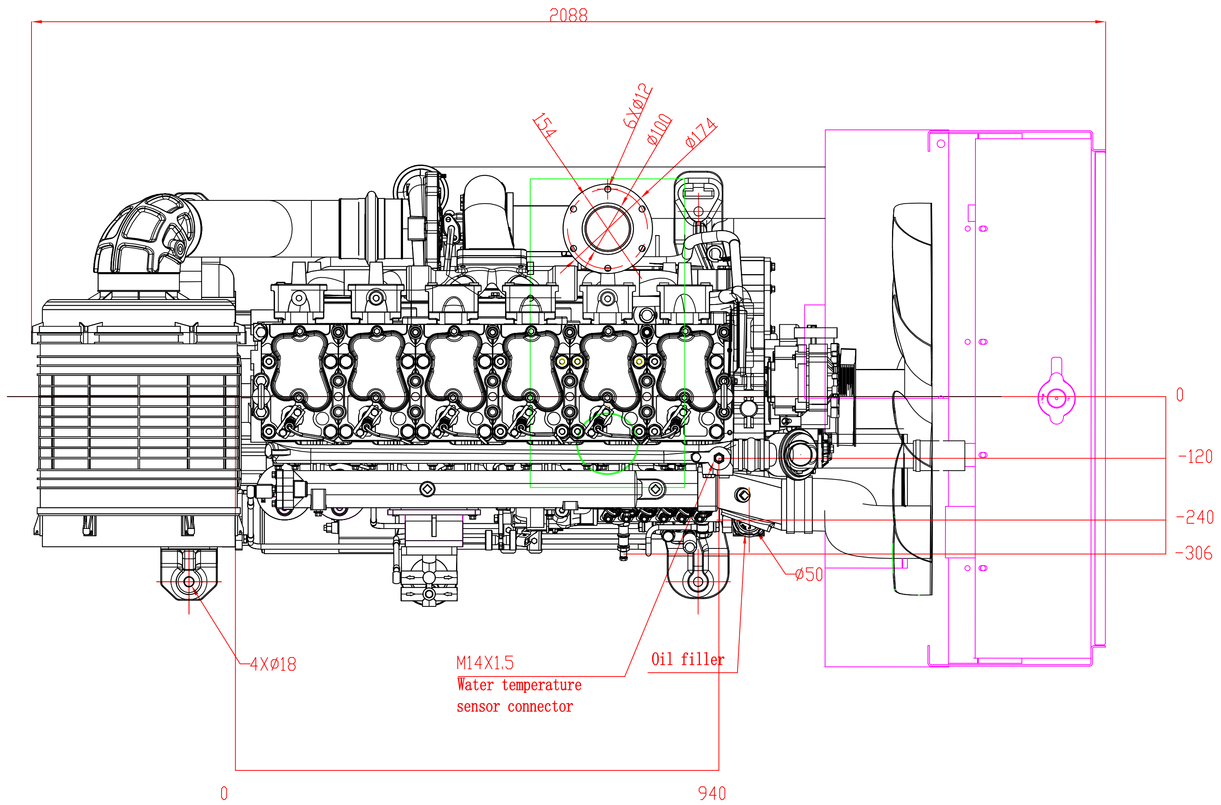

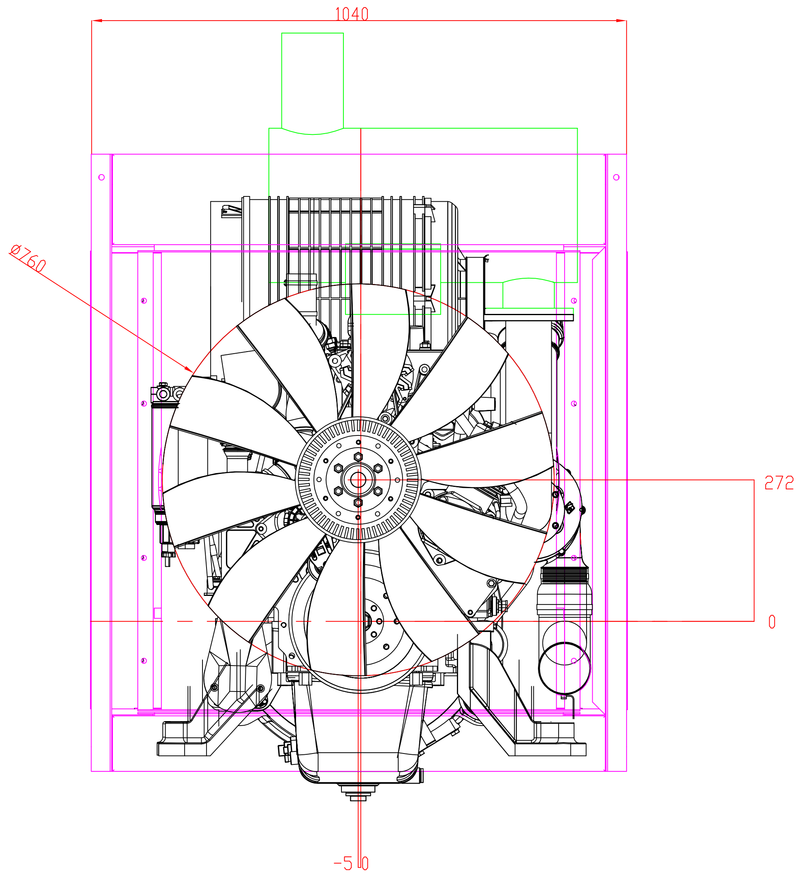

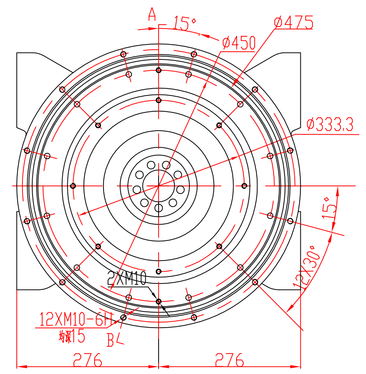

A-B

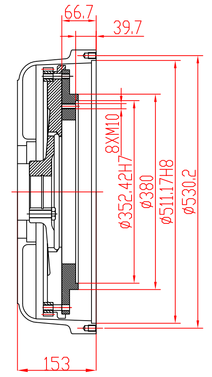

标记 Mark	处数 sign&no.	更改文件号 Document	签名 Signature	日期 Date	名称: Name	图号/Drawing No.	
设计 Designed		工艺 Tech.				阶段标记/Drawing Sign	重量 Weight
绘图 Drawn		标准化 Stand.				比例/Scale 1:5	
审核 Examined		批准 Approved			材料 Material	共 Sheet/Of 1/1	第 Sheet
会签 Date						潍柴动力股份有限公司 WEICHAI POWER CO.,LTD.	